Инструкция по монтажу и сервисному обслуживанию

для специалистов

VIESSMANN

Устройство нейтрализации конденсата

№ заказа 7441823, № заказа Grünbeck 410480
№ заказа 7437829, № заказа Grünbeck 410490

Указания по технике безопасности

Во избежание опасных ситуаций, физического и материального ущерба просим строго придерживаться данных указаний по технике безопасности.

Указания по технике безопасности

Указание
Сведения, которым предшествует слово "Указание", содержат дополнительную информацию.

Целевая группа

Данная инструкция предназначена исключительно для аттестованных специалистов.

- Электротехнические работы разрешается выполнять только специалистам-электрикам, уполномоченным на выполнение этих работ.

Предписания

При проведении работ соблюдайте

- местную нормативную документацию по монтажу,
- законодательные предписания по охране труда,
- законодательные предписания по охране окружающей среды,
- требования организаций по страхованию от несчастных случаев на производстве,
- соответствующие правила техники безопасности по DIN, EN, ГОСТ, ПБ и ПТБ.

Работы на установке

- Выключить электропитание установки (например, с помощью отдельного предохранителя или главного выключателя) и проконтролировать отсутствие напряжения.
- Принять меры по предотвращению повторного включения установки.

Информация об изделии

Устройство нейтрализации конденсата
- **GENO®-Neutra V N-70 (№ заказа 7441823)**
- **GENO®-Neutra V N-210 (№ заказа 7437829)**

Используется для нейтрализации конденсата (увеличение значения pH свыше 6,5) в газовых теплогенераторах / газовых конденсационных котлах и/или системах удаления продуктов сгорания (из нержавеющей стали, пластмассы, стекла, графита и керамики). Для интенсивности образования конденсата макс. до 70 л/ч или 210 л/ч.

Подготовка к монтажу

Размеры и подключения

№ заказа 7441823

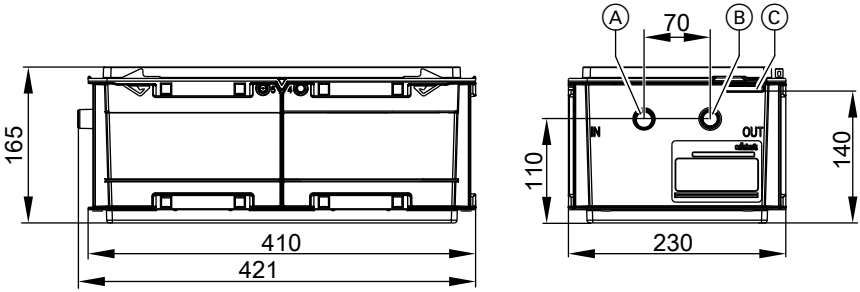

Ⓐ Подвод конденсата DN 20 (от теплогенератора)
Ⓑ Отвод конденсата DN 20 (к канализации)
Ⓒ Перепускное отверстие

5603 218 GUS

№ заказа 7437829

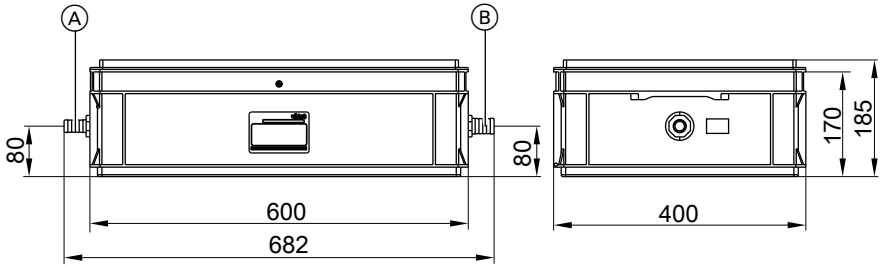

Ⓐ Подвод конденсата DN 20 (от теплогенератора)

Ⓑ Отвод конденсата DN 25 (к канализации)

Монтаж

Требования к месту монтажа

- Защита от замерзания
- Защита от химикалий, красящих веществ, растворителей и пыли
- Защита от воздействия высоких температур и прямого солнечного излучения
- Достаточно большая горизонтальная, ровная и прочная поверхность для установки
- Простой доступ для проведения работ по техобслуживанию
- Существующий напольный слив (канализационный слив мин. DN 40) должен обеспечивать отсутствие обратного подпора.

Указание

Если в помещении установки напольный слив отсутствует:

- *Предусмотреть сигнальное устройство, которое в случае неисправности сможет подать ясно распознаваемый сигнал неисправности и, при необходимости, отключить теплогенератор, чтобы воспрепятствовать переполнению установки и избежать негативных последствий.*
- *Для этого может быть дополнительно подключена установка для подъема конденсата V AH-300 (принадлежность).*

Выбрать место для установки таким образом, чтобы длина подводящего и отводящего шлангов была минимально возможной.

Установка и подключение

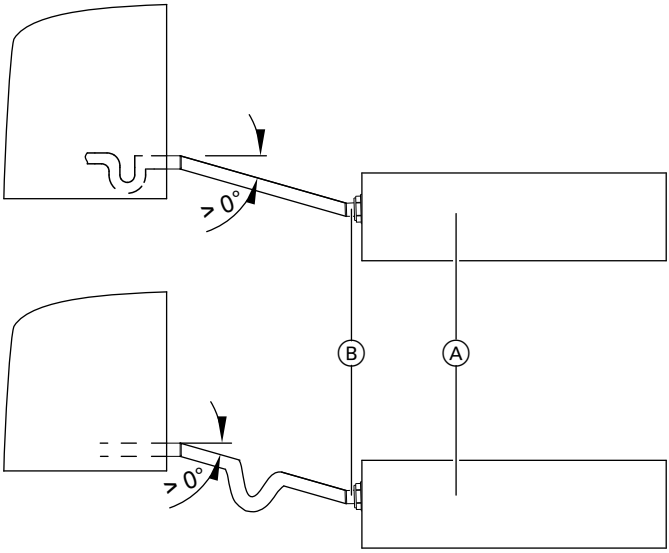

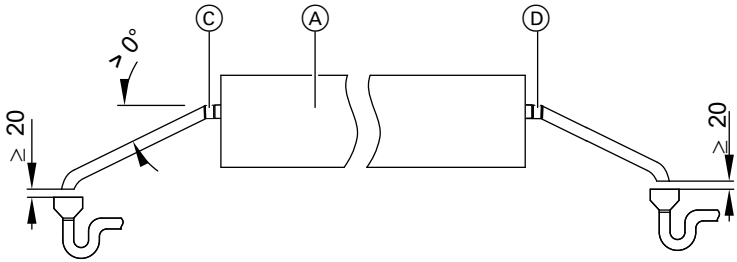

Ⓐ Устройство нейтрализации конденсата

Ⓑ Поступление конденсата от теплогенератора

Ⓒ Отвод конденсата в канализацию (при № заказа 7441823)

Ⓓ Отвод конденсата в канализацию (при № заказа 7437829)

1. Установить устройство нейтрализации конденсата в предназначенном для этого месте.
2. Подводящий шланг от теплогенератора к устройству нейтрализации проложить с уклоном. Закрепить шланг с помощью хомутов.

5603 218 GUS

Установка и подключение (продолжение)

Указание

- *Если теплогенератор не снабжен сифоном, подводящий шланг должен быть проложен в виде подпорной петли.*
- *На шланг не наступать. Обезопасить шланг от механических повреждений.*

3. Отводящий шланг от устройства нейтрализации конденсата к канализационной линии проложить с уклоном. Закрепить шланг с помощью хомутов.

Указание

- *Отводящий шланг не должен быть подключен к канализационной линии напрямую. Чтобы избежать проникновения загрязнений из канализации, следует соблюдать минимальное расстояние 20 мм (см. рисунок).*
- *На шланг не наступать. Обезопасить шланг от механических повреждений.*

Ввод в эксплуатацию и настройка

1. Снять крышку устройства нейтрализации конденсата.

2. Для № заказа 7437829: Соединить сборные панели. Размер емкости для нейтрализирующего гранулированного заполнителя может быть определен в зависимости от количества образующегося конденсата (см. стр. 9).

3. Засыпать гранулированный заполнитель в предназначенную для этого емкость (см. стр. 7 - 9.

4. Наполнить устройство нейтрализации водой.

5. Проверить герметичность подводящей и отводящей линии.

6. Закрыть крышку устройства нейтрализации конденсата.

7. Ввести теплогенератор в действие.

8. Ввод в эксплуатацию зафиксировать на стр. 17.

Указание

При первичном вводе в эксплуатацию провести инструктаж пользователя установки.

Интервалы проведения осмотра и технического обслуживания

- **Регулярный осмотр** установки может производиться ее пользователем или уполномоченным специалистом. Сначала осмотр должен проводиться с более короткими интервалами, а затем по необходимости, однако не реже **1 раза в 6 месяцев**.
- **Работы по техобслуживанию** должны производиться в зависимости от объема, загрязненности и значения pH конденсата регулярно, однако не реже **1 раза в год**. Работы должны производиться сертифицированным специалистом или обученным им персоналом.

№ заказа 7441823

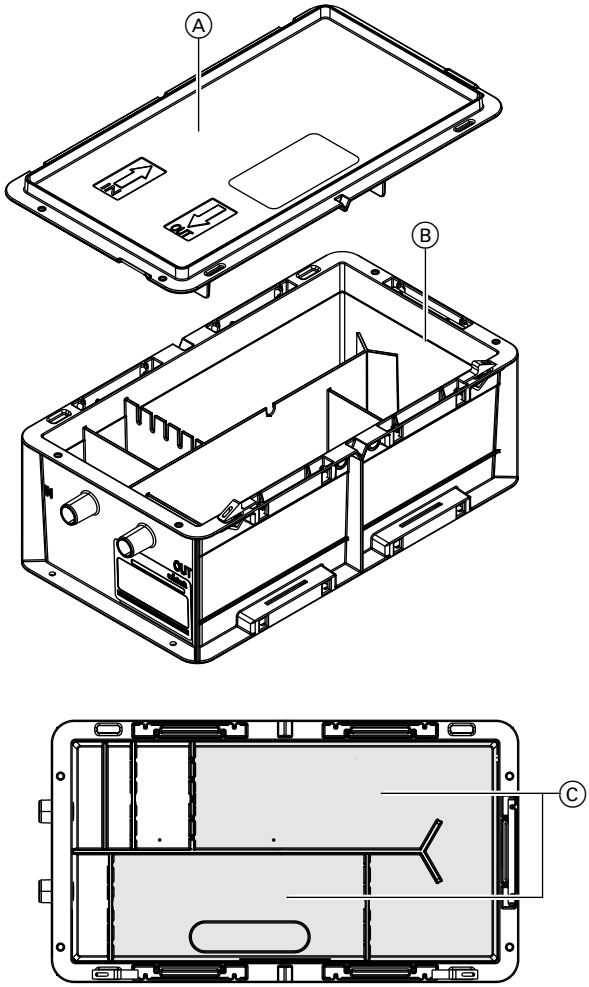

Ⓐ Крышка
Ⓑ Высота заполнения гранулята
Ⓒ Область для наполнения гранулированного заполнителя

5603 218 GUS

№ заказа 7437829

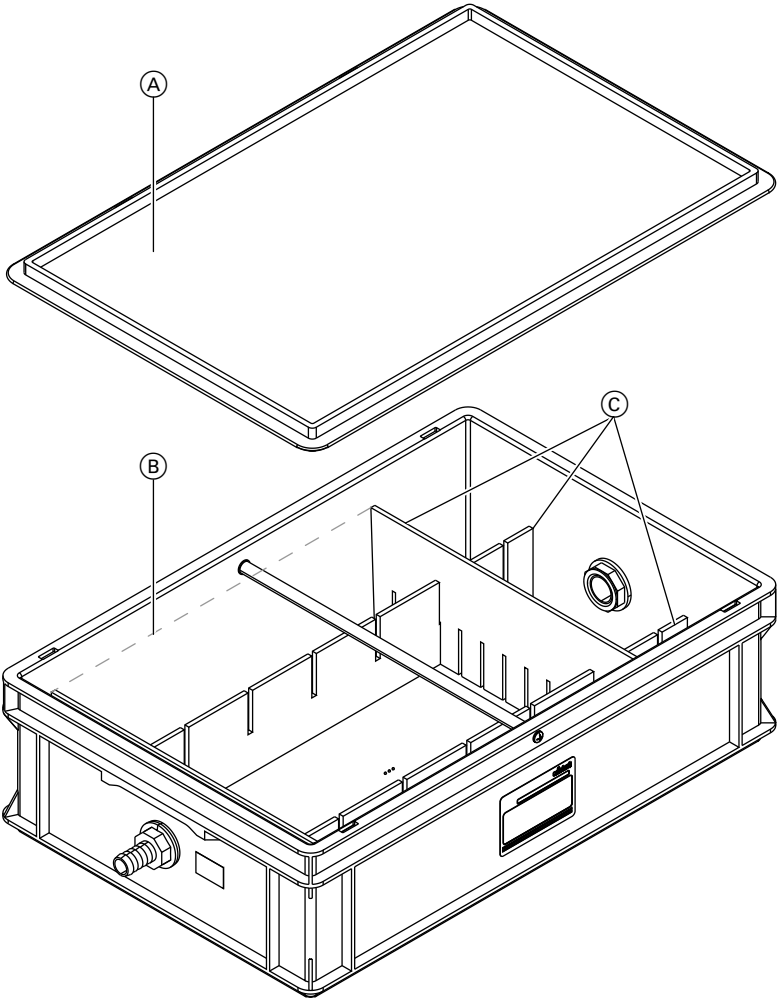

Ⓐ Крышка
Ⓑ Высота заполнения гранулята
Ⓒ Сборные панели

5603 218 GUS

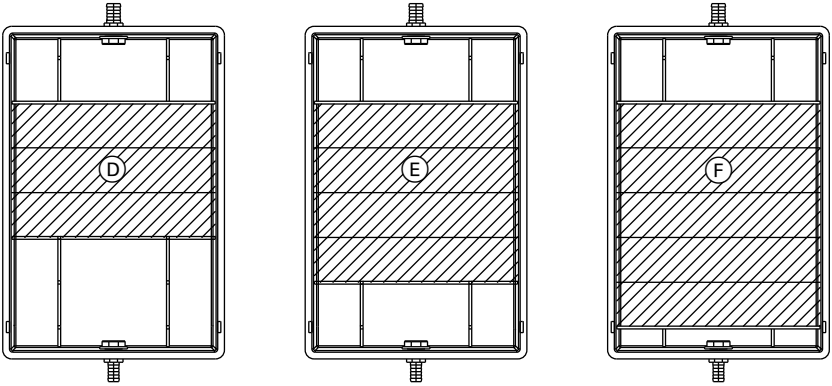

Изменяемая область для наполнения гранулированного заполнителя

Ⓓ до 110 л/ч (3 поля)
Ⓔ до 160 л/ч (4 поля)
Ⓕ до 210 л/ч (5 полей)

Осмотр

1. Снять крышку Ⓐ устройства нейтрализации конденсата.
   При наличии выключателя сигнализации переполнения (принадлежность), его следует обесточить и снять с устройства нейтрализации вместе с крышкой Ⓐ.

2. Проверить подводящий и отводящий шланг на предмет наличия отложений, при необходимости выполнить очистку.

3. Проверить уровень воды в устройстве нейтрализации. При необходимости добавить воду.

4. Проверить значение pH на конденсатоотводчике. Полученное значение должно быть выше 6,5.

5. При необходимости добавить гранулированный заполнитель. Соблюдать высоту заполнения гранулята Ⓑ (см. стр. 7 или 8).

   Указание
   Использовать только оригинальный нейтрализующий гранулированный заполнитель GENO®-Neutralit Hz.

6. Проверить герметичность емкости для гранулята и подводящей и отводящей линии конденсата.

7. Снова закрыть крышку Ⓐ.

При наличии выключателя сигнализации переполнения (принадлежность), перед закрытием крышки необходимо:
- Подать электропитание на выключатель сигнализации переполнения.
- Проверить функционирование сообщения о неисправности: Смоделировать условия обратного подпора, для этого на время приподнять отводящий шланг и заполнить емкость водой до уровня перепускного отверстия.
- Закрыть крышку.
- При этом выключатель сигнализации переполнения при этом должен быть полностью вставлен в зажимное резьбовое соединение.

8. Зафиксировать осмотр на стр. 17.

Техническое обслуживание

1. Остановить образование конденсата и организовать его отвод в соответствующую емкость.

2. Снять крышку Ⓐ устройства нейтрализации конденсата.
При наличии выключателя сигнализации переполнения (принадлежность), его следует обесточить и снять с устройства нейтрализации вместе с крышкой Ⓐ.

3. Удалить из установки гранулированный заполнитель и пересыпать его в пакет, содержащийся в комплекте для техосблуживания.

Указание
- *Использовать устройство удаления влаги.*
- *Информацию об утилизации см. на стр. 11.*

4. Очистить емкость.

5. Проверить подводящий и отводящий шланг на предмет наличия отложений, при необходимости выполнить очистку.

5603 218 GUS

6. Засыпать гранулированный заполнитель в соответствующую область емкости для гранулята. Соблюдать высоту заполнения гранулята Ⓑ (см. стр. 7 или 8).

   Указание
   Использовать только оригинальный нейтрализующий гранулированный заполнитель GENO®-Neutralit Hz.

7. Наполнить установку водой.

8. Проверить герметичность емкости для гранулята и подводящей и отводящей линии конденсата. При необходимости заменить поврежденные или изношенные элементы.

9. Снова закрыть крышку Ⓐ.

   При наличии выключателя сигнализации переполнения (принадлежность), перед закрытием крышки необходимо:
   - Подать электропитание на выключатель сигнализации переполнения.
   - Проверить функционирование сообщения о неисправности: Смоделировать условия обратного подпора, для этого на время приподнять отводящий шланг и заполнить емкость водой до уровня перепускного отверстия.
   - Закрыть крышку.
   - При этом выключатель сигнализации переполнения должен быть полностью вставлен в зажимное резьбовое соединение.

10. Зафиксировать техобслуживание на стр. 17.

Утилизация гранулированного заполнителя

- Нейтрализирующий гранулированный заполнитель может утилизироваться с соблюдением соответствующих предписаний вместе с бытовым мусором.
- Гидрооксидный шлам, который образуется при чистке установки, должен собираться раздельно и отдельно утилизироваться в соответствующей емкости.

Устранение неисправностей

Поведение установки	Причина неисправности	Меры по устранению
Значение pH на отводящей линии кратковременно превысило 10.	■ Продолжительное время простоя	■ Незамедлительных действий не требуется. ■ Повторить проверку значения pH после продолжительного периода эксплуатации.
После продолжительной эксплуатации значение pH на отводящей линии находится ниже 6,5.	■ Гранулированный заполнитель отработан.	■ Добавить гранулированный заполнитель. ■ Очистить установку при сильном образовании шлама.
	■ Под воздействием отложений заполнитель склеился или затвердел. ■ Вследствие продолжительного времени простоя заполнитель высох и затвердел.	■ Добавив воды, взрыхлить гранулированный заполнитель при необходимости провести техобслуживание.
	■ Фильтровальные пластины загрязнены.	■ Очистить фильтровальные пластины.
Значение pH на отводящей линии постоянно превышает 10 или находится ниже 6,5.	■ Выбран неправильный объем заполняемого гранулята.	■ Изменить заполняемый объем гранулята (изменение объема области для наполнения) pH > 10: меньше гранулята pH < 6,5: больше гранулята

Описание функционирования

В направлении потока в нейтрализующей емкости расположены: осаждающая зона для загрязнений, нейтрализирующий гранулированный заполнитель и зона сбора конденсата.

Конденсат перетекает в осаждающую зону нейтрализирующей емкости. Через встроенную фильтровальную пластину конденсат распределяется и протекает через гранулированный наполнитель. При этом гранулят слегка растворяется на поверхности, и конденсат нейтрализуется.

Описание функционирования (продолжение)

Для № заказа 7441823 над сточным патрубком расположено перепускное отверстие, через которое при нарушении стока конденсата производится отвод конденсата из нейтрализирующей емкости.

Спецификация для № заказа 7441823

Указания по заказу запасных деталей!
При заказе следует указывать номер заказа (см. фирменную табличку) и номер позиции детали (из данной спецификации).
Стандартные детали можно приобрести через местную торговую сеть.

001 Корпус
002 Крышка
004 Шланг DN 20 (5 м)
005 Выключатель сигнализации переполнения (принадлежность)
006 Комплект для техобслуживания устройства нейтрализации конденсата:
- Пакет с гранулированным заполнителем (8 кг)
- Индикаторые полоски для определения значения pH (3 шт.)
- Пакет для утилизации отработанного гранулированного заполнителя
- Руководство по монтажу и сервисному обслуживанию

007 Индикаторые полоски для определения значения pH (3 шт.)
008 Индикаторые полоски для определения значения pH (100 шт.)
009 Руководство по монтажу и сервисному обслуживанию

Отдельные детали без рисунка
003 Пробка
010 Пакет с гранулированным заполнителем (8 кг)
011 Установка для подъема конденсата V AH-300 (принадлежность)
012 Блок задержки аварийного отключения (принадлежность)

Спецификация для № заказа 7441823 (продолжение)

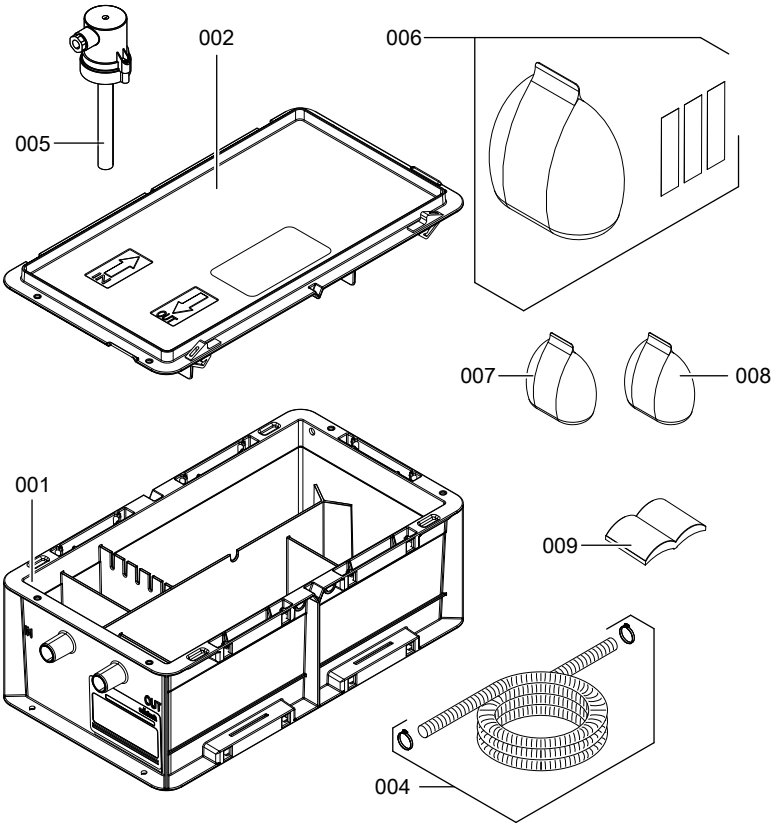

5603 218 GUS

Спецификация для № заказа 7437829

Указания по заказу запасных деталей!
При заказе следует указывать номер заказа (см. фирменную табличку) и номер позиции детали (из данной спецификации).
Стандартные детали можно приобрести через местную торговую сеть.

001 Корпус
002 Крышка
003 Комплект сборных панелей
004 Шланг DN 20 (5 м)
005 Шланг DN 25 (5 м)
006 Патрубок для шланга DN 20
007 Плоская уплотнительная прокладка
008 Патрубок для шланга DN 25
009 Опорный стержень
010 Выключатель сигнализации переполнения (принадлежность)
011 Комплект для техобслуживания устройства нейтрализации конденсата:
- Пакет с гранулированным заполнителем (3 x 8 кг)
- Индикаторые полоски для определения значения pH (3 шт.)
- Пакет (3 шт.) для утилизации отработанного гранулированного заполнителя
- Руководство по монтажу и сервисному обслуживанию

012 Индикаторые полоски для определения значения pH (3 шт.)
013 Индикаторые полоски для определения значения pH (100 шт.)
014 Руководство по монтажу и сервисному обслуживанию

Отдельные детали без рисунка
015 Пакет с гранулированным заполнителем (8 кг)
016 Пакет с гранулированным заполнителем (25 кг)
017 Установка для подъема конденсата V AH-300 (принадлежность)
018 Блок задержки аварийного отключения (принадлежность)

Спецификация для № заказа 7437829 (продолжение)

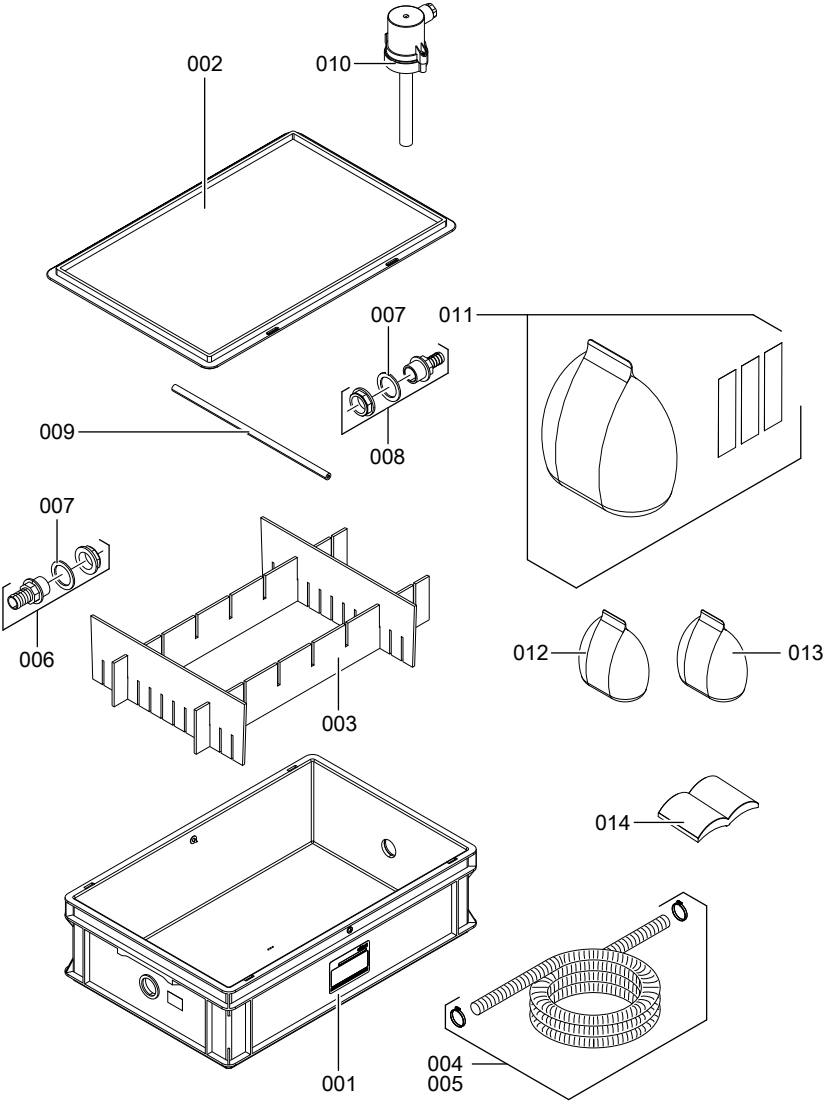

5603 218 GUS

Протокол

	Первичный ввод в эксплуатацию	Техническое/сервисное обслуживание	Техническое/сервисное обслуживание
Дата:			
Исполнитель:			

	Техническое/сервисное обслуживание	Техническое/сервисное обслуживание	Техническое/сервисное обслуживание
Дата:			
Исполнитель:			

	Техническое/сервисное обслуживание	Техническое/сервисное обслуживание	Техническое/сервисное обслуживание
Дата:			
Исполнитель:			

Протокол (продолжение)

	Техническое/сервисное обслуживание	**Техническое/сервисное обслуживание**	**Техническое/сервисное обслуживание**
Дата:			
Исполнитель:			

	Техническое/сервисное обслуживание	**Техническое/сервисное обслуживание**	**Техническое/сервисное обслуживание**
Дата:			
Исполнитель:			

5603 218 GUS

Технические данные

№ заказа **№ заказа Grünbeck**		**7441823** **410480**	**7437829** **410490**
Топливо/процесс		Газовая конденсационная техника	Газовая конденсационная техника
Макс. производительность нейтрализации	л/ч	70	210
Гранулированный заполнитель		GENO®-Neutralit Hz	GENO®-Neutralit Hz
Количество заполняемого гранулята	кг	8	24
Срок службы	месяцы	12	12
Нейтрализируемое количество конденсата			
■ при стандартном конденсате по DVGW-VP-114, pH 3	$м^3$	63	190
Это соответствует полному времени использования котла	bVH	900	900
■ при стандартном конденсате с мин. pH 3,2	$м^3$	105	315
Это соответствует полному времени использования котла	bVH	1500	1500
Масса			
■ в состоянии при поставке	кг	12	33
■ при эксплуатации (наполнен.) приблиз.	кг	15	45

5603 218 GUS

grünbeck

CE

EG-Konformitätserklärung

Hiermit erklären wir, dass die nachstehend bezeichnete Anlage in ihrer Konzipierung und Bauart sowie in der von uns in Verkehr gebrachten Ausführung den grundlegenden Sicherheits- und Gesundheitsanforderungen der zutreffenden EG-Richtlinien entspricht.

Bei einer mit uns nicht abgestimmten Änderung der Anlage verliert diese Erklärung ihre Gültigkeit.

Hersteller:	Grünbeck Wasseraufbereitung GmbH Industriestraße 1 89420 Höchstädt/Do.
Dokumentationsbevollmächtigter:	Markus Pöpperl
Bezeichnung der Anlage:	Neutralisation
Anlagentyp:	GENO®-Neutra V N-70, V N-210
Anlagen-Nr.: Viessmann-Bestell-Nr.:	410 480, 410 490 7441 823, 7437 829
zutreffende EG-Richtlinien:	RoHS (2002/95/EG)
Angewandte harmonisierte Normen insbesondere:	—
Angewandte nationale Normen und technische Spezifikationen, insbesondere:	ATV- DVWK-A 251 (08/03); DVGW-VP 114; E DIN 4716-2 (04/03)
Datum / Hersteller-Unterschrift:	10.11.10 i. V. Markus Pöpperl Dipl.-Ing. (FH)
Funktion des Unterzeichners:	Abteilungsleiter Konstruktion Serie

5603 218 GUS

Указание относительно области действия инструкции

№ заказа (см. фирменную табличку на устройстве нейтрализации конденсата)

7441823 7437829

ТОВ "Віссманн"
вул. Димитрова, 5 корп. 10-А
03680, м.Київ, Україна
тел. +38 044 4619841
факс. +38 044 4619843

Viessmann Group
ООО "Виссманн"
г. Москва
тел. +7 (495) 663 21 11
факс. +7 (495) 663 21 12
www.viessmann.ru

5603 218 GUS

Оставляем за собой право на технические изменения.

Отпечатано на экологически чистой бумаге, отбеленной без добавления хлора.